Chambre de transformation enfouie préfabriquée en béton armé sans niche droite
pour conduits Ø variables en C.P.V.(selon le projet)
-Version 3 conduits(dans le toit) illustrée-

CTE-731227-SND
Hydro-Québec

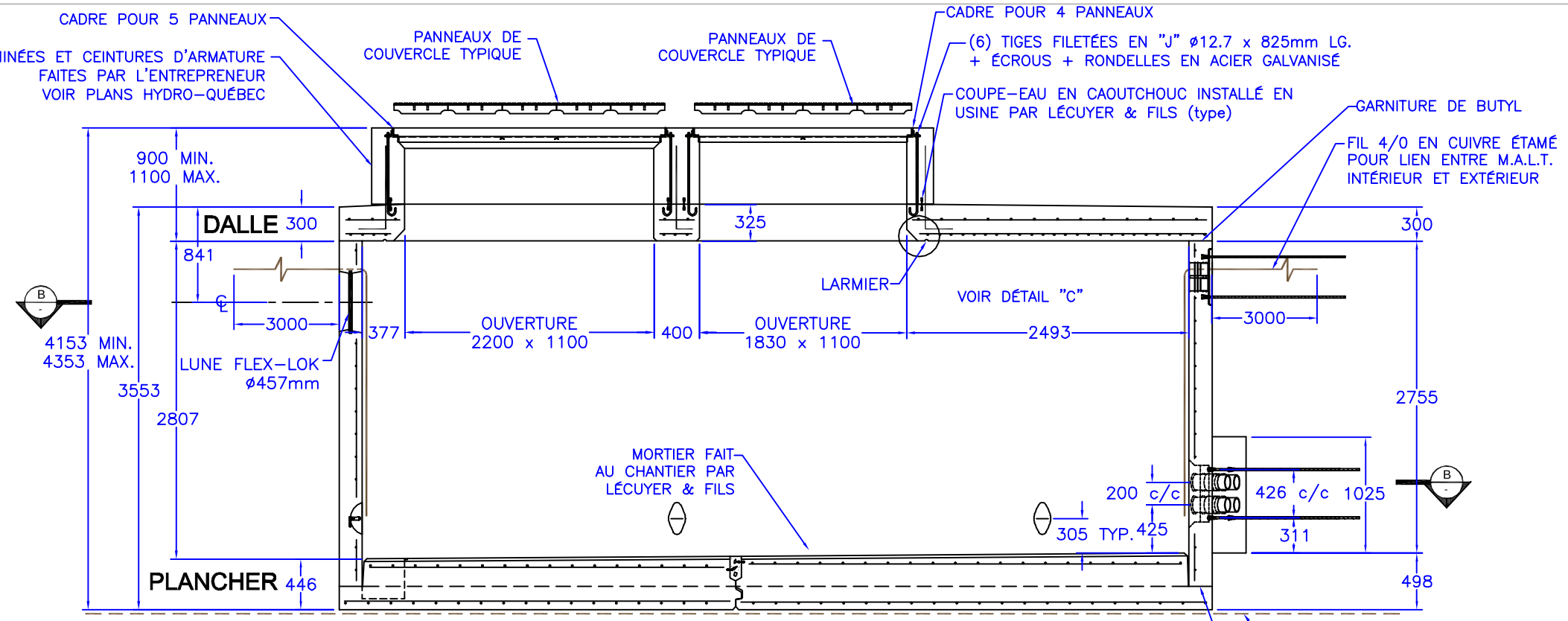

COUPE "A-A"

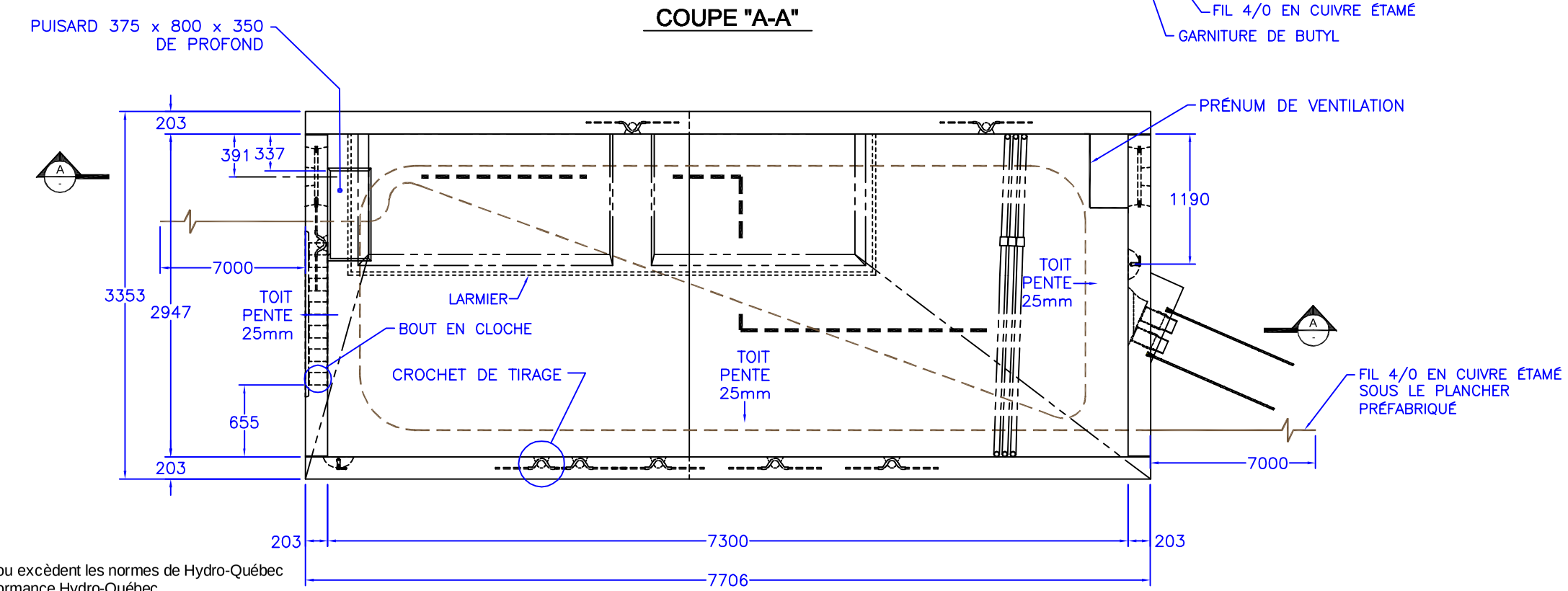

COUPE "B-B"

Béton et acier d'armature rencontrent et/ou excèdent les normes de Hydro-Québec 03-1000, 2120-05733 et du devis de performance Hydro-Québec.
Surface portante: 28.5m²
Toutes les dimensions sont exprimées en millimètres sauf indication.

LECUYER™
17, rue du Moulin
Saint-Rémi (Québec) J0L 2L0
T 450 454.3928 514 861.5623
F 450 454.7254
lecuyerbeton.com

© Lécuyer et Fils Ltée. JUILLET 2010, Tous droits réservés